

MODELO **OCAF550**

Manual de Instruções

CAFETEIRA ELÉTRICA DIGITAL

LEIA TODAS AS INSTRUÇÕES ANTES DE USAR ESTE APARELHO

INSTRUÇÕES IMPORTANTES DE SEGURANÇA

Obrigado por adquirir a **Cafeteira Elétrica Digital Oster®**, modelo **OCAF550**, um produto de alta tecnologia, seguro e eficiente. É muito importante ler atentamente este manual de instruções, as informações contidas aqui ajudarão você a aproveitar melhor todas as funções do produto e utilizá-lo de forma segura. Guarde este manual para consultas futuras:

LEIA TODAS AS INSTRUÇÕES CONTIDAS NESTE MANUAL ANTES DE OPERAR O PRODUTO, SEMPRE OBSERVANDO AS INDICAÇÕES DE SEGURANÇA E SEGUINDO AS INSTRUÇÕES PARA PREVENIR ACIDENTES E/OU FERIMENTOS.

1. Mantenha os invólucros plásticos e outros materiais da embalagem do produto, fora do alcance de crianças e animais, para evitar risco de sufocamento ao brincar ou manusear tais resíduos.
2. Verifique se a tensão (voltagem) de seu produto, que consta na etiqueta de tensão, é a mesma da tomada a ser utilizada. Ligar o produto a uma rede de voltagem incompatível pode gerar danos permanentes e configura uso incorreto, acarretando perda da garantia.
3. Crianças devem ser supervisionadas para não brincar com o produto.
4. Coloque seu aparelho somente sobre superfícies planas, firmes, limpas e secas.
5. Para evitar acidentes, não utilize o aparelho sobre superfícies empoçadas de líquidos.
6. Mantenha seu aparelho distante de superfícies quentes, como fornos, fogões, brasas ou fogo.
7. Durante o uso, mantenha o aparelho longe de cortinas, roupas, toalhas ou outros materiais inflamáveis e/ou não resistentes ao calor.
8. Não utilize o aparelho na proximidade de torneiras, chuveiros, piscinas ou em áreas desabrigadas.
9. Nunca ligue o produto sem água ou com a tampa do reservatório aberta, pois poderá danificar o produto ou gerar risco de acidentes.
10. Este produto foi desenvolvido para ser utilizado somente com com água limpa e filtrada, nunca coloque outros líquidos e ingredientes no reservatório, tais como leite, chá ou açúcar. Nunca repasse o café.
11. Algumas partes do produto podem se tornar quentes durante a utilização, evite o contato com as mãos enquanto o produto estiver operando.
12. JAMAIS deixe a jarra da cafeteira vazia sobre a base aquecida enquanto o produto estiver ligado. Isso pode trincar ou quebrar a jarra de vidro.

13. A superfície da base do produto está sujeita a aquecimento residual após o uso, evite o contato com as mãos enquanto estiver quente.
14. Para proteção contra choques elétricos e outros acidentes, não mergulhe o aparelho, o plugue ou o cabo elétrico, total ou parcialmente, na água ou outros líquidos. Não toque no cabo elétrico com as mãos molhadas.
15. Nunca deixe o cabo elétrico em um local onde uma pessoa possa nele tropeçar.
16. Não ligue o aparelho em tomadas múltiplas ou extensões sobrecarregadas, pois a sobrecarga pode danificar o produto e causar acidentes.
17. Não utilize aparelhos apresentando qualquer tipo de dano no cabo elétrico, no plugue ou em outros componentes. Para substituir qualquer peça danificada, procure uma assistência técnica autorizada Oster®.
18. Se o cabo elétrico estiver danificado, ele deve ser substituído pelo fabricante ou agente autorizado, a fim de evitar riscos.
19. Não tente desmontar ou consertar o aparelho. Toda substituição de peça danificada deve ser feita somente por meio do serviço autorizado Oster®.
20. Este aparelho não se destina à utilização por pessoas (inclusive crianças) com capacidades físicas, sensoriais ou mentais reduzidas, ou com falta de experiência ou conhecimento, a menos que estejam sob a supervisão ou instrução de uma pessoa responsável pela sua segurança.
21. Crianças devem ser supervisionadas se estiverem próximas ao aparelho em funcionamento.
22. Evite acidentes, coloque o produto em um local fora do alcance de crianças, pois o mesmo pode conter líquidos quentes. Certifique-se de que o cabo de alimentação nunca fique ao alcance de crianças, pois elas podem puxar e derrubar o produto com água quente, causando queimaduras.
23. Sugerimos que esteja calçado e sobre um piso seco ao utilizar produtos elétricos.
24. Desligue o produto da tomada sempre que não estiver sendo utilizado.
25. Nunca desligue o aparelho puxando pelo cabo elétrico. Segure firmemente o plugue e então puxe-o para desconectar da tomada.
26. Não utilize acessórios que não sejam originais do aparelho. O uso de acessórios que não sejam originais pode prejudicar o funcionamento, causar danos ao usuário e ao produto.
27. Nunca guarde o produto ainda quente, sujo ou contendo líquidos. Aguarde a cafeteira esfriar completamente para efetuar a limpeza, para só então armazená-lo corretamente, em local seco e arejado.
28. Nunca transporte o produto pelo cabo elétrico.

29. Nunca deixe o cabo elétrico encostar em superfícies quentes.
30. Sempre que for mover o produto, segure-o pela base.
31. Este produto foi projetado para ser usado sobre uma bancada ou outra superfície livre e, portanto, NÃO pode ser embutido.
32. O produto não deve ser operado por meio de um temporizador externo ou sistema de controle remoto.
33. A limpeza e manutenção de conservação do equipamento não deve ser realizada por crianças sem a supervisão de um responsável.

SOMENTE PARA USO DOMÉSTICO, INTERNO E NÃO COMERCIAL.

Guarde estas instruções

COMPONENTES DO PRODUTO

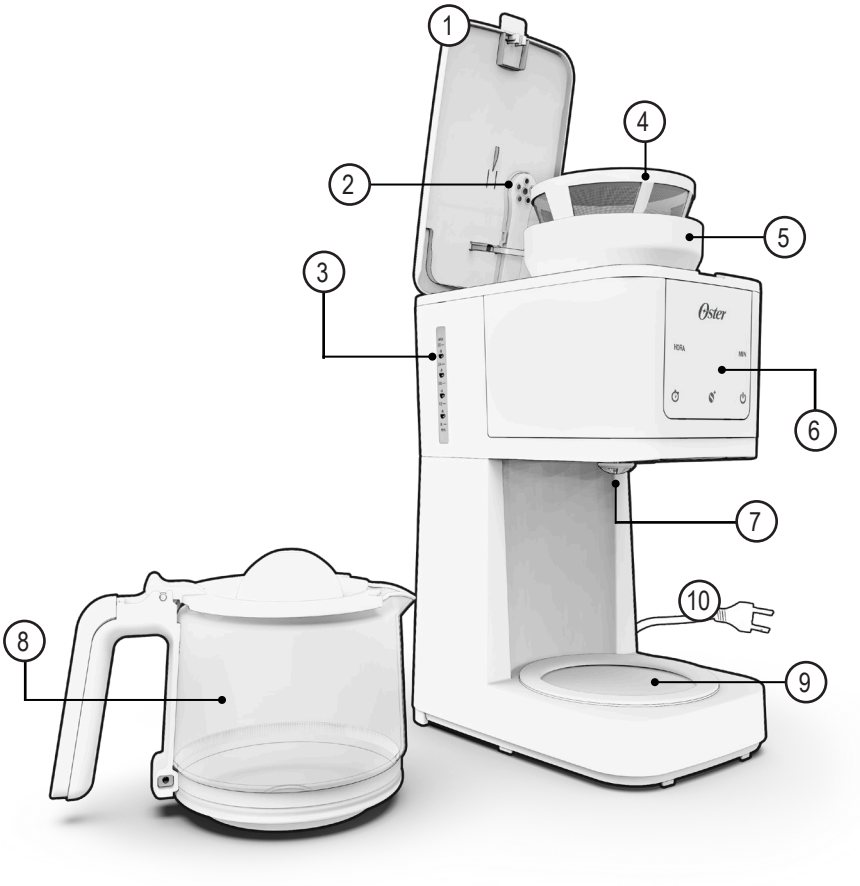

1. Tampa do reservatório de água
2. Saída de água
3. Reservatório de água com marcação de nível
4. Filtro removível lavável
5. Porta-filtro removível
6. Display digital e painel touch
7. Corta-pingo
8. Jarra de vidro com tampa
9. Base de aquecimento
10. Cabo elétrico e plugue

DISPLAY DIGITAL E PAINEL TOUCH



DISPLAY



Utilize o display para ajustar o horário do relógio e programar o Timer.

BOTÕES TOUCH

HORA	Botão de ajuste de Hora	Pressione repetidas vezes para ajustar as horas do relógio ou do timer, de 00 até 23 horas.
MIN	Botão de ajuste de Minutos	Pressione repetidas vezes para ajustar os minutos do relógio ou do timer, de 00 até 59 minutos.
	Botão do Timer programável	Pressione para iniciar ou cancelar a programação do Timer.
	Botão da Função Sabor Intenso	Pressione para ativar ou desativar a função Sabor Intenso.
	Botão Ligar/Desligar	Pressione para iniciar ou interromper o preparo do café.

ANTES DO PRIMEIRO USO

Coloque a cafeteira sobre uma superfície adequada e verifique se a tensão do produto é compatível com a rede elétrica a ser utilizada. Em seguida, conecte o plugue à tomada.

O display digital acenderá, exibindo o relógio em 00:00.

AJUSTE DO RELÓGIO

1. Pressione o botão **HORA** repetidamente para ajustar entre 00 e 23 horas.
2. Pressione o botão **MIN** repetidamente para ajustar entre 00 e 59 minutos.
3. Após definir o horário correto, aguarde cerca de 5 segundos sem pressionar nenhum botão.
4. O relógio começará a funcionar a partir do horário ajustado.

A cafeteira possui uma função de memória que mantém as configurações por 15 a 20 segundos após ser desconectado da tomada. Se o produto for reconectado dentro desse período, as configurações permanecerão inalteradas. Após esse tempo, o produto retornará ao estado original, com o horário padrão configurado para 12:00h.

Para ajustar o horário, não é necessário desconectar o produto da tomada. Basta pressionar a função “Hora” e ajustar o relógio conforme necessário.

PRIMEIRA HIGIENIZAÇÃO

1. Remova a jarra, o filtro e o porta-filtro da cafeteira, e lave-os com água, sabão neutro e uma esponja macia. Enxágue e seque bem.
2. Retire adesivos, películas ou qualquer material de embalagem da cafeteira.
3. Utilize um pano macio e úmido para limpar a parte externa do produto.
4. Recoloque o filtro e o porta-filtro na cafeteira.
5. Encha o reservatório com água limpa e filtrada até o nível máximo.
6. Posicione a jarra sobre a base de aquecimento.
7. Pressione o botão “Ligar” ⏻ e aguarde a cafeteira passar toda a água.
8. Descarte a água.

Repita os passos acima por três vezes, aguardando um intervalo de 10 minutos entre cada operação. Esse procedimento é importante para higienizar a parte interna da cafeteira, removendo resíduos do processo de fabricação e evitando que o café fique com gosto alterado.

UTILIZANDO A CAFETEIRA

PREPARANDO O CAFÉ

1. Ligue a cafeteira na tomada e ajuste o relógio (*leia o capítulo "Ajuste do Relógio"*).
2. Abra a tampa e encha o reservatório com água limpa e filtrada até o nível desejado. Nunca coloque água acima do nível máximo, nem abaixo do nível mínimo.
3. Certifique-se de que o porta-filtro e o filtro permanente estejam devidamente encaixados, e adicione o pó de café na quantidade desejada.
4. Feche a tampa e encaixe a jarra corretamente sobre a base.
5. Se desejar, ative a função "Sabor Intenso" (*leia o capítulo "Sobre a Função Sabor Intenso"*).
6. **Para iniciar o preparo do café imediatamente, pressione o botão "Ligar" .** A luz acima do botão "Ligar" permanecerá vermelha durante o preparo do café.
7. Quando o preparo for concluído, a luz indicadora mudará para a cor VERDE, indicando que o café está pronto.

Caso queira programar um horário para o início do preparo, leia o capítulo a seguir.

PROGRAMANDO O TIMER

O Timer Programável permite definir o horário exato para o início do preparo do café. Para que o Timer funcione corretamente, o relógio deve estar ajustado e a cafeteira conectada à tomada; caso contrário, o relógio será zerado.

1. Ligue a cafeteira na tomada e ajuste o relógio (*leia o capítulo "Ajuste do Relógio"*).
2. Encha o reservatório de água e coloque o pó de café (*conforme as instruções do capítulo anterior "Preparando o Café"*).
3. Se desejar, ative a função "Sabor Intenso" (*leia o capítulo "Sobre a Função Sabor Intenso"*).
4. **Para programar o início do preparo, pressione o botão do "Timer" .**
5. O display digital exibirá "12:00" e a luz indicadora do Timer começará a piscar. É necessário definir o horário desejado para o preparo enquanto a luz indicadora estiver piscando.
6. Use os botões **HORA** e **MIN** para ajustar o horário desejado (entre 00:00 e 23:59).
7. Após ajustar o horário, pressione o **botão "Timer"** novamente ou aguarde 5 segundos. A luz do Timer irá parar de piscar, permanecendo acesa.
8. Quando o relógio voltar a mostrar o horário atual e a luz do Timer permanecer acesa, isso indica que o Timer está devidamente programado.
9. Mantenha a cafeteira conectada à tomada, e o preparo do café começará automaticamente no horário programado.

Para **CANCELAR** a programação, basta pressionar novamente o **botão do "Timer"** . A luz indicadora irá apagar e a programação estará cancelada.

Para **REPROGRAMAR**, basta cancelar a programação anterior e repetir os passos para programar o Timer novamente.

SOBRE O MODO "MANTER AQUECIDO"

Durante o preparo do café, a luz indicadora sobre o botão "Ligar" permanecerá acesa na cor vermelha. Quando o preparo for concluído, a luz indicadora mudará para a cor VERDE, indicando que o café está pronto.

Após o término do preparo do café, a cafeteira entrará no modo "Manter Aquecido".

- A luz sobre o botão "Ligar" permanecerá acesa na cor verde;
- A base de aquecimento continuará funcionando para manter o café quente;
- O modo "Manter Aquecido" tem duração de 60 minutos. A cafeteira desligará automaticamente depois desse período.

Se desejar desativar o modo "Manter Aquecido" antes do tempo, pressione o botão "Ligar" novamente. A base será desligada e a luz indicadora se apagará.

SOBRE A FUNÇÃO "SABOR INTENSO"

A função "Sabor Intenso" permite que o café seja preparado mais lentamente, prolongando o contato da água com o pó e resultando em uma bebida com um sabor mais intenso e encorpado.

- **Para ATIVAR, basta pressionar o botão da função "Sabor Intenso"** . A luz acima do botão da função irá acender, indicando que a função está ativa.
- Para DESATIVAR, pressione o botão novamente, e a luz se apagará.
- Em seguida, pressione o botão "Ligar" para passar o café ou programe o Timer, conforme indicado nos capítulos anteriores.

NOTA: Esta função só pode ser ativada ou desativada antes do início do preparo do café. Se desejar desativá-la após o início do preparo, será necessário interromper o processo pressionando o botão "Ligar" .

INFORMAÇÕES IMPORTANTES!

- Antes de usar a cafeteira pela primeira vez, realize a higienização completa conforme as instruções deste manual.
- Nunca ligue nem programe a cafeteira sem garantir que o reservatório contenha água. Isso pode evitar acidentes e mau funcionamento do produto.
- Caso o reservatório esteja vazio e a cafeteira seja ligada, desligue imediatamente e aguarde o equipamento esfriar. Nunca adicione água ao reservatório enquanto a cafeteira estiver aquecida, para evitar acidentes.
- Ao encher o reservatório de água, verifique se o nível está entre o mínimo e o máximo indicado, evitando transbordamentos ou danos ao funcionamento.
- Utilize apenas água limpa e filtrada no reservatório. Não adicione outros líquidos, como leite ou açúcar, e nunca tente reaquecer passando o café novamente.
- A quantidade de café na jarra pode ser um pouco menor do que a quantidade de água colocada no reservatório, devido à perda de água na borra de café e na liberação de vapor durante o preparo.
- Não esqueça de adicionar o pó de café no filtro ao programar o Timer, para que o preparo aconteça corretamente no horário definido.
- Quando o Timer estiver configurado corretamente, o preparo do café será iniciado automaticamente no horário programado. A cafeteira deve permanecer conectada à tomada; caso contrário, a programação será cancelada e o relógio será resetado. Quedas de energia também podem afetar o funcionamento e a programação.
- O Timer NÃO funciona de maneira recorrente. Portanto, é necessário programá-lo novamente todos os dias e/ou a cada novo preparo.
- Não remova a jarra da base durante o preparo do café. Remover a jarra não interrompe o funcionamento da cafeteira, mas o sistema corta-pingos impedirá a saída de café, o que pode causar acúmulo e transbordamento de líquidos no interior.
- Após o preparo do café, a cafeteira entra no modo “Manter Aquecido” por 60 minutos, mantendo a base aquecida. Após esse período, a cafeteira desliga automaticamente.
- Nunca deixe a jarra vazia sobre a base de aquecimento ligada.
- Nunca reaqueça o café colocando a jarra sobre o fogão ou no forno (convencional ou micro-ondas), ou mesmo devolvendo a jarra fria sobre a base aquecida da cafeteira. Para garantir a qualidade, descarte o café frio e prepare uma nova porção.
- Para realizar um novo preparo de café, desligue a cafeteira e espere um intervalo mínimo de 10 minutos antes de ligá-la novamente. Isso permite que os componentes internos esfriem e o produto funcione corretamente durante o próximo preparo.

LIMPEZA E CONSERVAÇÃO

LIMPEZA DA CAFETEIRA

1. Antes de iniciar a limpeza, certifique-se de que a cafeteira esteja resfriada e desligada da tomada.
2. Remova o filtro, o porta-filtro e a jarra. Utilize um pano macio e úmido para limpar a parte externa da cafeteira.
3. Descarte a borra de café no lixo e lave o filtro e o porta-filtro com água limpa a sabão neutro. Enxágue e seque bem.
4. Certifique-se de que a jarra esteja fria antes de limpá-la. Evite lavar a jarra com água fria enquanto ela ainda estiver quente. Use água limpa, sabão neutro e uma esponja macia para a limpeza. Enxágue e seque bem.

IMPORTANTE:

- **JAMAIS mergulhe o produto na água ou em qualquer outro líquido.** Não utilize grandes quantidades de água ao limpar o produto. O excesso de umidade pode danificar os componentes internos e causar oxidação.
- **NUNCA utilize máquinas lava-louças** para limpar qualquer parte do produto.

CONSERVAÇÃO DO PRODUTO

- Realize a limpeza da cafeteira regularmente, preferencialmente após cada uso.
- Evite colocar a jarra quente sobre superfícies frias, como bancadas de pedra ou pias de inox.
- Não deixe a cafeteira suja ou com água acumulada por longos períodos.
- Após cada uso, descarte a borra de café e lave o filtro permanente.
- JAMAIS utilize produtos químicos ou abrasivos (como saponáceos, alvejantes, palhas de aço, escovas, esponjas ásperas, etc.) para limpar qualquer parte da cafeteira.
- Certifique-se de que a cafeteira esteja completamente limpa e seca antes de guardá-la.
- Guarde a cafeteira em um local plano, seco, arejado e seguro, de preferência dentro da embalagem original e longe do alcance de crianças.

REMOVENDO DEPÓSITOS MINERAIS

Com o uso contínuo da cafeteira e dependendo da qualidade da água, depósitos minerais podem se formar no interior do aparelho, afetando seu desempenho. Caso perceba que a cafeteira está funcionando de forma abaixo do esperado, siga os passos abaixo para remover esses depósitos:

1. Preencha o reservatório de água até o nível máximo utilizando uma solução descalcificadora, na proporção de 4 partes de água para 1 parte de solução descalcificadora.

2. Não coloque café no filtro durante este processo.
3. Ligue a cafeteira pressionando o botão “Ligar” ⏻ para iniciar o ciclo de preparo.
4. Deixe a cafeteira passar aproximadamente 1/3 da jarra.
5. Interrompa o ciclo pressionando o botão “Ligar” ⏻.
6. Aguarde 15 minutos, deixando o restante da solução ainda no reservatório.
7. Repita o processo (passos 3 a 6) mais 3 vezes, podendo utilizar a mesma solução descalcificadora em todas as repetições.
8. Após a última repetição, descarte a solução. Encha o reservatório com água limpa e faça 3 ciclos com água limpa e filtrada para enxaguar completamente o reservatório. Não é necessário aguardar os 10 minutos entre os ciclos de água limpa.

MEIO AMBIENTE



Tenha sempre em mente o bem-estar de nosso meio ambiente. Nunca descarte este produto ou sua embalagem em lixo doméstico normal, pois o mesmo contém componentes que podem contaminar o meio ambiente. Elimine-o através de um serviço autorizado adequado de sua cidade. Preste sempre atenção quanto as prescrições atuais válidas. Em caso de dúvidas, entre em contato com a entidade de eliminação de resíduos de sua cidade ou estado. Elimine todos os materiais das embalagens de forma ecológica.

Para o descarte do seu produto eletrodoméstico ou eletroeletrônico e respectiva embalagem de forma ambientalmente correta, localize um ponto de recebimento mais próximo a você no site da ABREE: http://abree.org.br.

A ABREE é a entidade gestora da qual somos associados, que gerencia a logística reversa do seu produto, e embalagem.

Nota: As atualizações em componentes de hardware e peças são feitas regularmente. Portanto, algumas das instruções, especificações e imagens deste manual podem diferir ligeiramente da sua situação particular.

⚠ ATENÇÃO! ⚠
Ligar o produto a uma rede de voltagem incompatível pode gerar danos permanentes e configura uso incorreto, **acarretando perda da garantia**. Sempre verifique se a tensão (voltagem) do produto, que consta na etiqueta de identificação, é a mesma ANTES de conectar o plugue na tomada a ser utilizada.
Não ligue o aparelho em tomadas múltiplas ou extensões sobrecarregadas, pois a sobrecarga pode danificar o produto, causar curtos-circuitos e acidentes na rede elétrica. Utilize uma tomada adequada à potência do produto.
Não utilize aparelhos apresentando qualquer tipo de dano no cabo elétrico, no plugue ou em outros componentes. Não tente desmontar ou consertar o aparelho. Todo conserto e toda substituição de peça danificada deve ser feita **somente por meio do serviço autorizado Oster®.**

ASSISTÊNCIA TÉCNICA

Localize uma assistência autorizada Oster® através do nosso site:
https://www.oster.com.br/apoio-ao-consumidor/servico-tecnico-autorizado

SERVIÇO DE ATENDIMENTO AO CONSUMIDOR

Atendimento por telefone: **0800 644 6443**

WhatsApp para Atendimento ao Consumidor:
https://www.oster.com.br/apoio-ao-consumidor



receitas.oster.com.br

Aponte a câmera do celular para o QR Code e conheça todas as nossas receitas!



© 2025 Sunbeam Products, Inc. Todos os direitos reservados.
Garantia limitada – para maiores informações, consulte o certificado.

Importado e Distribuído por: CNPJ 03106170/0002-24

Para consultar o manual digital, acesse:

www.oster.com.br

[REV. 02]